Купить квартиру за 7 800 000 рублей на улица Валентины Терешковой, 25А

Липецкая область, Городской округ Липецк, Липецк, улица Валентины Терешковой, 25А

7 800 000 Р
97 500Р за м^2

80.00 м^2	49.00 м^2	12.00 м^2	4 из 15
Общая	Жилая	Кухня	Этаж

Арт. 88091940 Светлая 2х комнатная квартира в доме с закрытой территорией и собственной детской/спортивной площадкой в центре Липецка. Теплый пол ТСЖ! (не большие коммунальные платежи, которые тратят только на благоустройство дома и территории) Консьерж сервис 24/7. Закрытая территория с собственной детской площадкой (вход по ключу) Видеонаблюдение. Установлена пропускная система на паркинг (шлагбаум). Все в пешей доступности: ТРЦ Малибу Центральный рынок Гимназии/школы Детские садики Спорткомплекс Звездный с отличной площадкой для прогулок Сквер Общественная автобусная остановка в 10 метрах от дома! ПОЛНАЯ СТОИМОСТЬ В ДОГОВОРЕ КУПЛИ-ПРОДАЖЕ! Документы готовы к сделке! Есть возможность одобрения ипотеки под 14.75%

0 с 25.04.2025, обновлен 25.04.2025

Продавец: Собственник

Телефон: +79191632617

Характеристики

Количество комнат	2	Тип дома	кирпичный
Этаж	4	Этажей всего	15
Площадь жилая	49.00 кв. м	Площадь комнат	26.00 кв. м
Площадь кухни	12.00 кв. м		

https://lipetsk.restate.ru/obj/prodazha-dvuhkomnatnoy-kvartiri-ulica-valentiny-tereshkovoy-25a-18231756398/

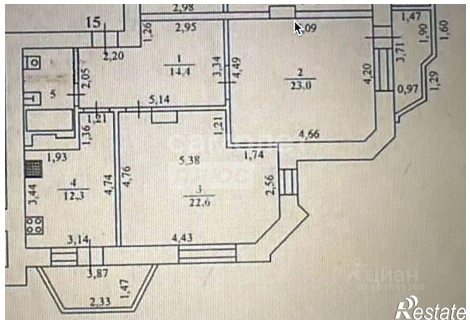

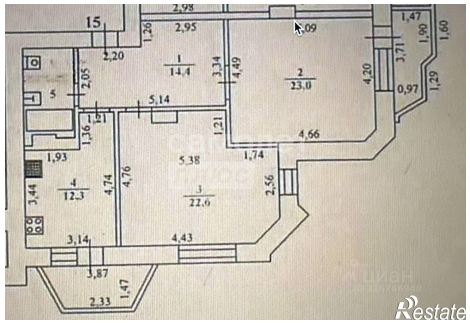

самолет
плюс
Restate

самолет
плюс
Restate